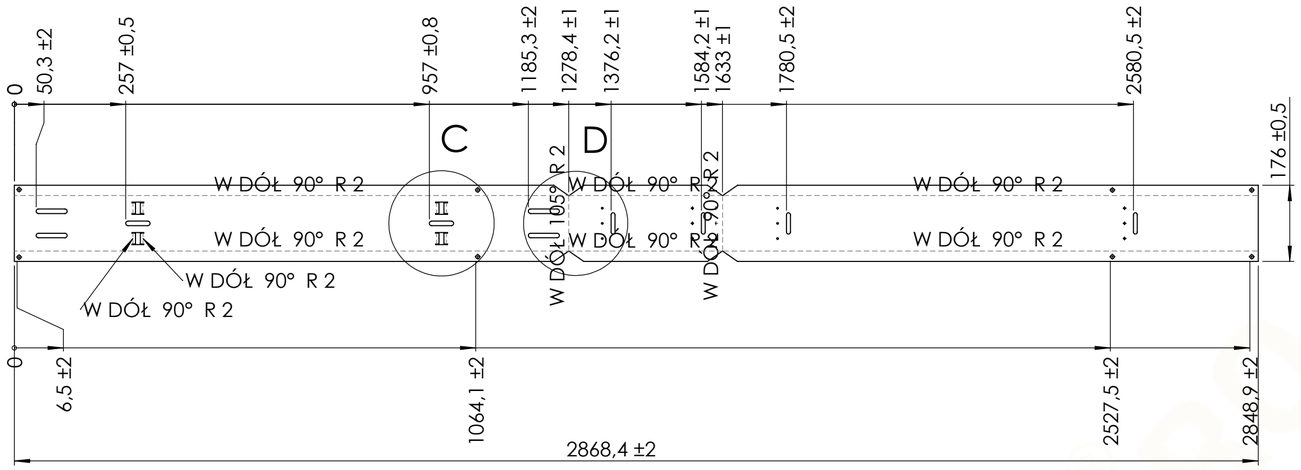

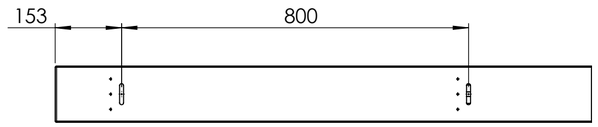

PRZEKRÓJ A-A

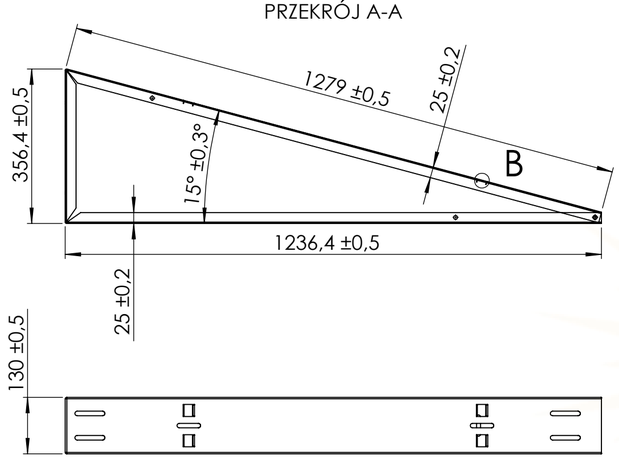

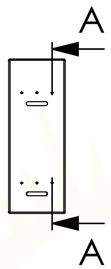

SZCZEGÓŁ C
SKALA 1 : 2

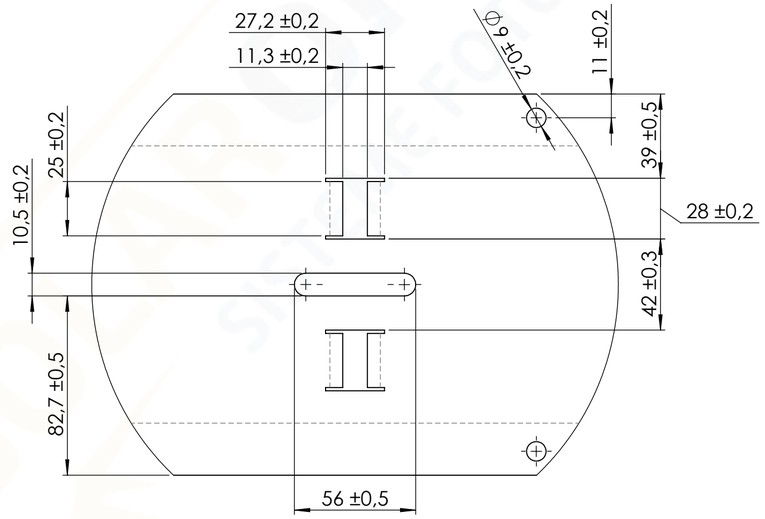

SZCZEGÓŁ D
SKALA 1 : 2

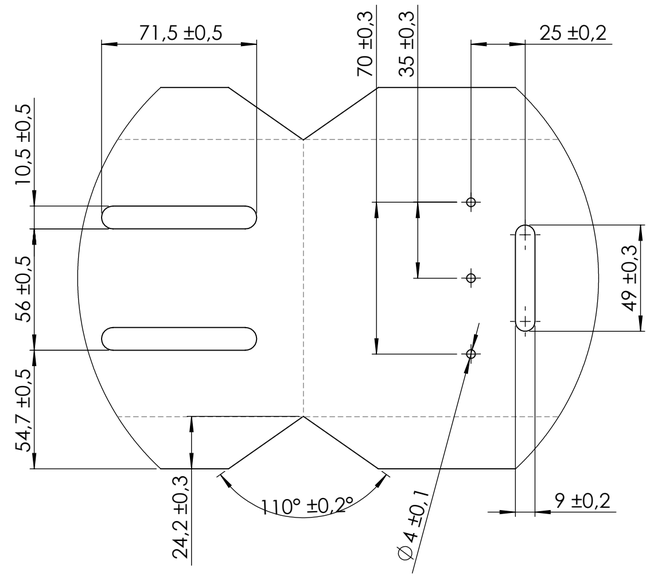

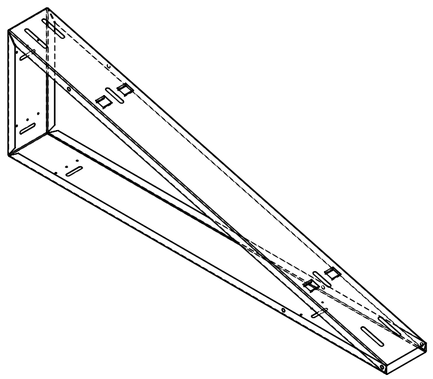

SZCZEGÓŁ B
SKALA 1 : 1

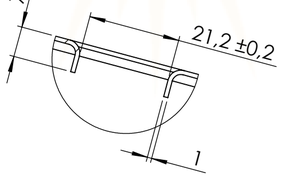

Corab®	Projektował: Designed by: Mateusz Gontarski	Data: Date: 2024-08-21	
	Aktualizował: Updated by:	Data: Date:	
	Zatwierdził: Approved by:	Data: Date:	
Jeżeli nie podano inaczej tolerować według: General tolerances unless otherwise specified: PN-EN 22768-1:1999 [klasa m] PN-EN ISO 22081:2021-07 [klasa k]	Numer rysunku: Drawing number: XPF_PB094.1.001_01		Rewizja: Revision:
Jeśli nie podano inaczej wymiary są w milimetrach. Rzutowanie w standardzie ISO Unless stated otherwise dimensions are in mm. Projection in the ISO standard	Nazwa części: Component name: Wspornik trójkatny 15° 1134		
Masa [kg]: Weight: 3.85	Materiał: Material: 1.0529 (S350GD) + ZM310	Format: Format: A2	Skala: Scale: 1:10 Arkusz: Sheet: 1/1

Niniejszy dokument zawiera treści chronione na podstawie ustawy prawa własności przemysłowej oraz ustawy o prawie autorskim i prawach pokrewnych. Wszelkie prawa do zawartych w nim treści, rozwiązań graficznych, utworów i znaków firmowych, w szczególności prawo do ich wykorzystania, udostępniania, rozpowszechniania, powielania, nagrywania, utrwalania, tworzenia opracowań, wprowadzania do obrotu, wynajmu, dzierżawy, użyczenia, wykonywania tłumaczeń, tworzenia opracowań, wykorzystywania w reklamie, marketingu, przechowywania w pamięci komputerowej, wyświetlania, publikowania, wykorzystywania w celach szkoleniowych, zastrzeżone są na rzecz Corab S.A. Any use, disposal, recording, duplication, marketing, This document contains content protected under the Industrial Property Law Act and the Act on Copyright and Related Rights. All rights to the content contained herein, graphic solutions, trademarks used, etc., are the exclusive property of Corab S.A. Any use, disposal, recording, duplication, marketing, processing or other forms of publication, in combination with other works, as well as the development, deposit or sale of any adaptations of this document in its entirety, without the consent of Corab S.A. is prohibited.

C:\PDM\CORAB\R&D\Projekty\2024\UP-2024-043\Dokumentacja i model 3D\